УВП-02.16.00.000СБ

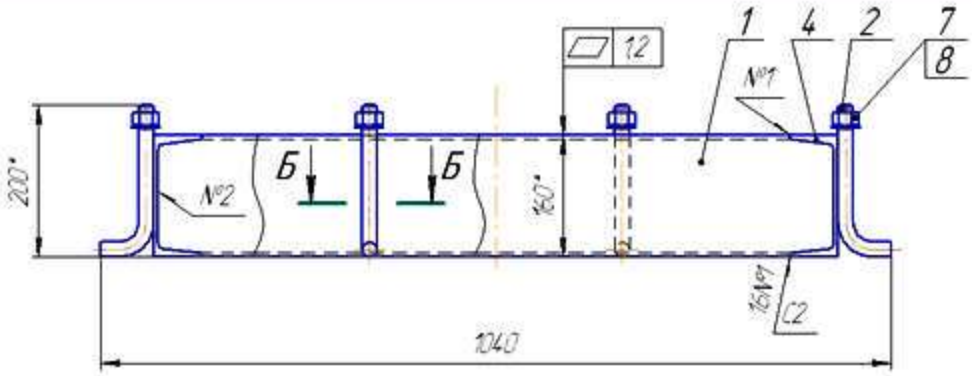

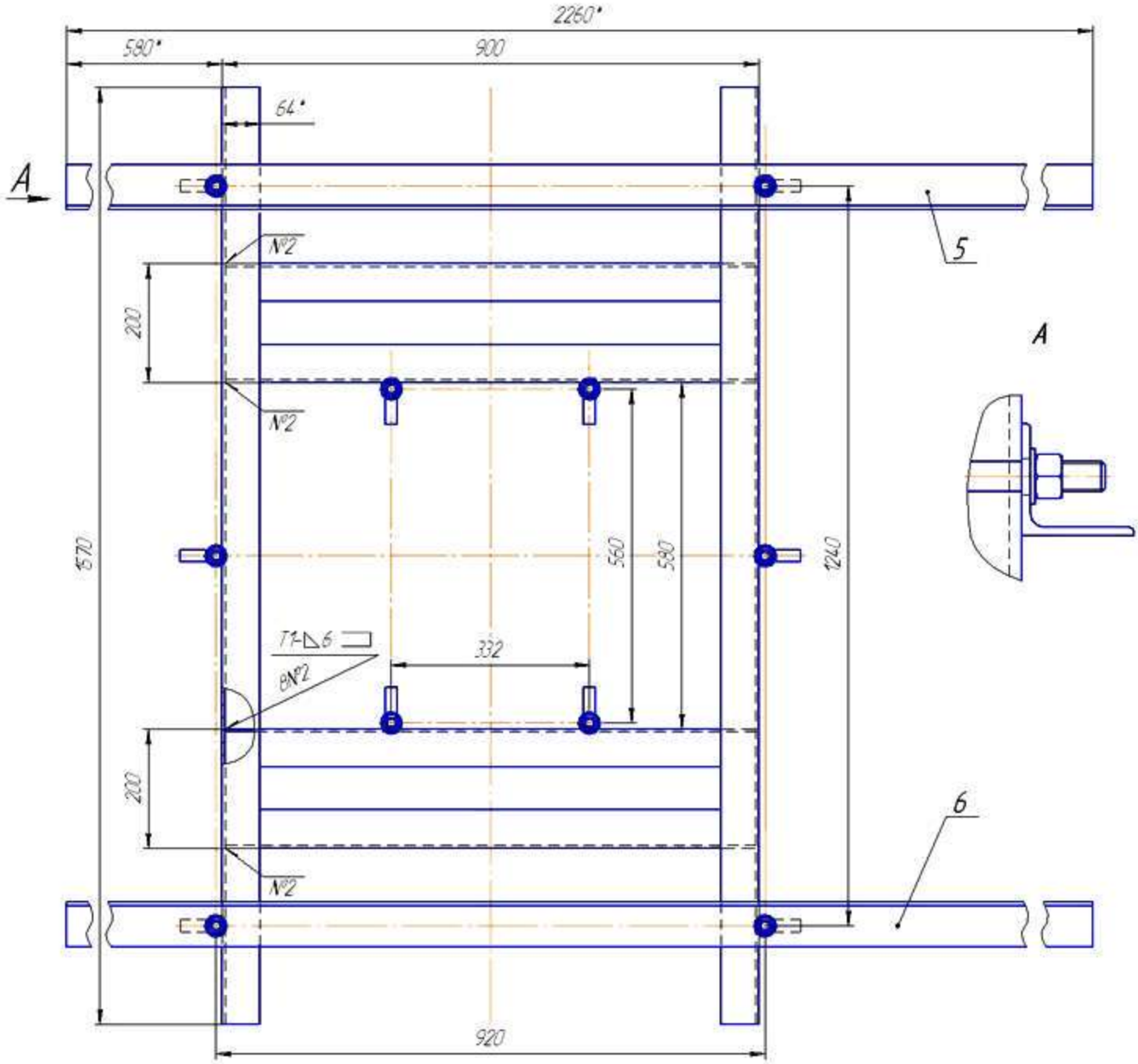

1. Сварные швы по ГОСТ 5264-80. Электрод 342А ГОСТ 9467-75. Допускается сварка по ГОСТ 14771-76 в среде защитного газа Ar.
2. * Размеры для справок.
3. На главном виде поз. 5 и 6 условно не показаны.

Б-Б(1:1)

10 мест

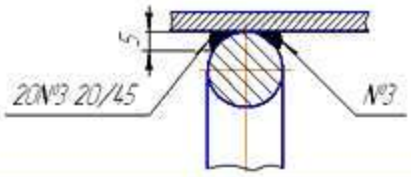

Изм.	Лист	№ докум.	Подп.	Дата	УВП-02.16.00.000СБ			
Разраб.		Пятакин			Каркас фундамента	Лит.	Масса	Масштаб
Пров.								15
Т.контр.					Сборочный чертеж	Лист	Листов 1	
Н.контр.								
Утв.								

Перв. примен. | Справ. № | Подп. и дата | Инв. № дубл. | Взам. инв. № | Подп. и дата | Инв. № подл.

Копировал | Формат А2

Формат	Зона	Поз.	Обозначение	Наименование	Кол.	Примечание
				Документация		
А2			УВП-02.16.00.000СБ	Сборочный чертеж		
				Детали		
А3		1	УВП-02.16.00.001	Стяжка	4	
А4		2	16.00.002	Болт фундаментный	10	
Б4		4	16.00.004	Балка продольная	2	
				Швеллер №16 ГОСТ 8240-97 / Ст3пс3-1 ГОСТ 535-88		
				L=1570мм		
А3		5	16.00.005	Балка установочная	1	
		6	-01	Балка установочная	1	
				Стандартные изделия		
		7		Гайка М20-7Н.08.05 ГОСТ 5915-70	10	
		8		Шайба 20.01.05 ГОСТ 11371-78	10	

Перв. примен. | Справ. № | Подп. и дата | Инв. № дубл. | Взам. инв. № | Подп. и дата | Инв. № подл.

Изм.	Лист	№ докум.	Подп.	Дата	УВП-02.16.00.000		
Разраб.		Тяпкин			Каркас фундамента	Лит.	Лист / Листов 1
Пров.							
Н.контр.							
Утв.							

Копировал Формат А4

УВП-02.16.00.001

Ra 6,3 (√)

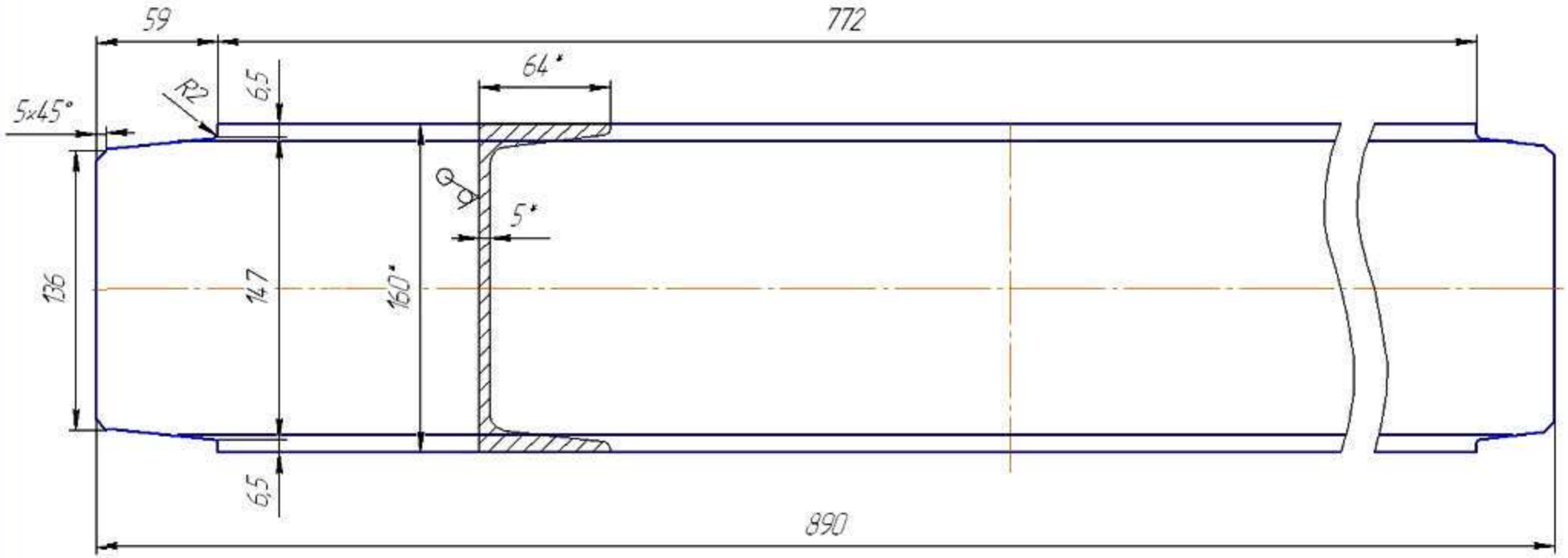

1. * Размеры для справок.
2. $h14, \pm \frac{IT14}{2}$.

Изм	Лист	№ докум.	Подп.	Дата	УВП-02.16.00.001		
Разраб		Тяпкин			Стяжка	Лит.	Масса	Масштаб 12
Пров								
Т.контр						Лист	Листов 1
Н.контр					Швеллер №16 ГОСТ 8240-97 / Ст3пс3-1 ГОСТ 535-88		
Утв							

Копировал

Формат А3

Перв. примен. | Справ. № | Подп. и дата | Инв. № дубл. | Взам. инв. № | Подп. и дата | Инв. № подл.

УВП-02.16.00.002

Ra 6,3 (√)

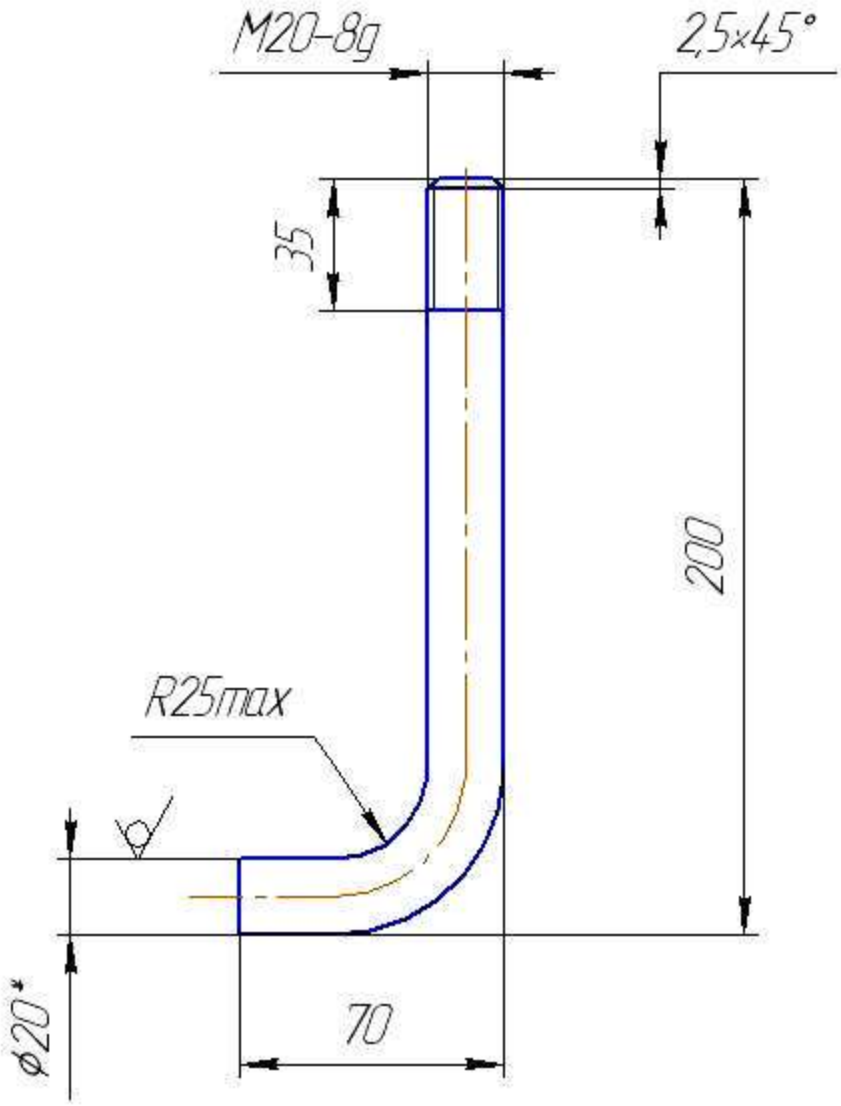

1. Длина развертки ≈252мм.
2. * Размер для справок.
3. $h14, \pm \frac{IT14}{2}$.

Нов					УВП-02.16.00.002		
Изм	Лист	№ докум.	Подп.	Дата			
Разраб.		Тяпкин			Болт фундаментный	Лит.	Масса	Масштаб 1:2
Пров.						Лист	Листов 1
Т.контр.							
Н.контр.					Круг 20-В ГОСТ 2590-88 / 35-Б ГОСТ 1050-88		
Утв.							

Перв. примен. | Справ. № | Подп. и дата | Инв. № дубл. | Взам. инв. № | Подп. и дата | Инв. № подл.

Копировал | Формат А4

УВП-02.16.00.005

Ra 6,3 (√)

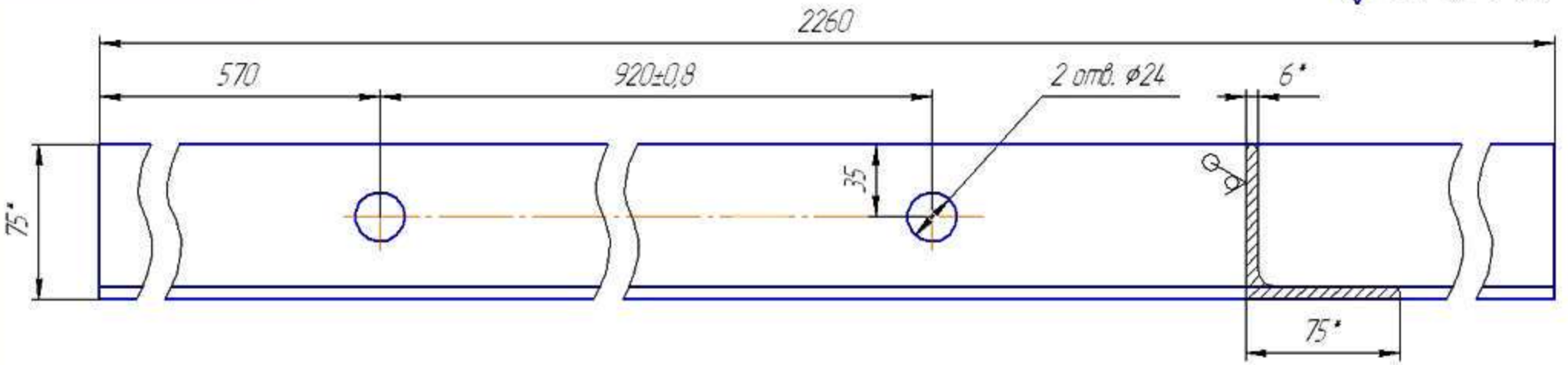

УВП-02.16.00.005-01 – зеркальное отражение УВП-02.16.00.005

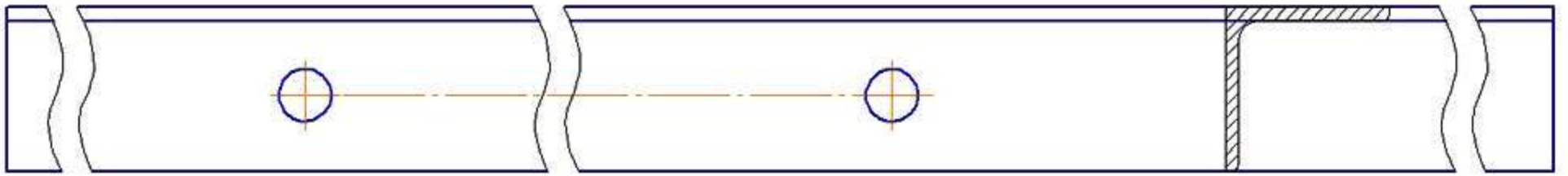

1. * Размеры для справок.
2. H14, h14, $\pm \frac{IT14}{2}$.

Изм	Лист	№ докум.	Подп.	Дата	УВП-02.16.00.005		
Разраб.		Тяпкин			Балка установочная	Лит.	Масса	Масштаб 12
Пров.						Лист	Листов 1
Т.контр.							
Н.контр.					Уголок 75х75х6-В ГОСТ 8509-93 / Ст3пс3-1 ГОСТ 535-88		
Утв.							

Перв. примен. | Справ. № | Подп. и дата | Инв. № дубл. | Взам. инв. № | Подп. и дата | Инв. № подл.

Копировал | Формат А3